ダブル アナコンダネット I-40

ダブル アナコンダネット I-40(切土参考)　　100㎡当たり(税別)

	名称	単位	数量	単価	金額
材料費	ダブル アナコンダネット I-40	㎡	120	1,100	132,000
	アンカーピン φ9×200mm	本	182		
	大頭釘 φ5×150mm	本	442		
労務費	法面工	人	1.6		
	普通作業員	人	0.8		
	世話役	人	0.8		
計					

断面図

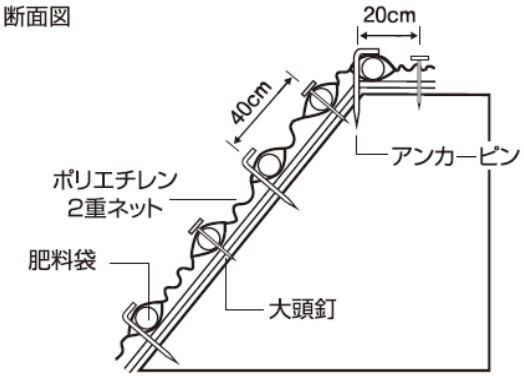

平面図

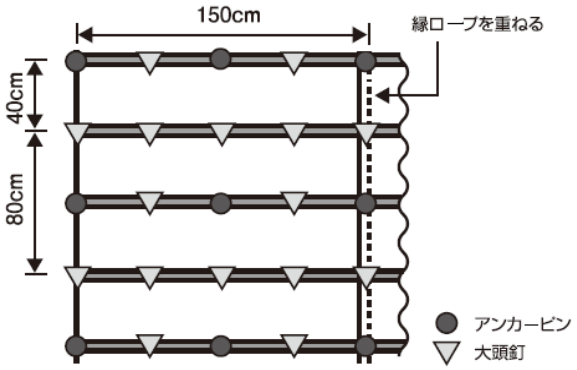

【施工方法】

①法肩の浮石・浮土砂・浮根・雑草・ゴミ等を取り除き、法面清掃を行います。
　法面のかぶりを取り除き、できるだけ平滑な表面に整形します。
②肥料袋を地山側にし、法肩部分は20cm程度巻き込んで施工します。
③張り付け時には、肥料袋が等高線状になるように施工します。
④アンカーピンは肥料袋の下側に頭部を上にして打ち込み、大頭釘は肥料袋の中央部に打ち込みます。

※法面での作業前には安全確認を行い、所定の安全対策を行ってください。
※張り付けは法面の上部から下部へ向かって行ってください。
※アンカーピン、大頭釘は地山に密着するように打ち込んでください。
※アンカーピン、大頭釘の使用にあたっては、現場の状況に応じた形状、打ち込み本数をご使用ください。
※種子を装着していないネットです。種子散布などの吹付工法を併用してください。

それは、人を守る緑。
ロンタイ®株式会社　http://www.rontai.co.jp/
[本 社]〒570-0011 大阪府守口市金田町3丁目1番11号
TEL.(06)6902-9401(代表) FAX.(06)6905-9070
E-mail:info@rontai.co.jp